LINERGY
EMERGENCY LIGHTING

LUMINAIRES DE SECOURS FLUORESCENTS

FOX

La série FOX offre un concept nouveau d'éclairage de secours. Les luminaires sont de petit gabarit et d'une présentation agréable et s'adapte à chaque environnement. Dans un but de garder une dimension réduite, le luminaire FOX est pourvu d'un tube de 6W avec trois niveaux différents de flux lumineux.
Avec la version de débit élevé, le flux lumineux peut atteindre 140 lm. Autrement dit, le tube fluorescent consomme 100% de son débit potentiel de lumière. Ceci veut aussi dire qu'un petit tube de 6W peut émettre un flux lumineux comparable à un tube de 18W. Pourquoi alors continuer à installer des luminaires encombrants et coûteux alors qu'on peut obtenir le même résultat avec le FOX?

Il est ideal pour les petites infrastructures interieures, (ascenseurs, magasins, bureaux, maison, hôtels), installation: murale, en drapeau, au plafond et encastre, disponible aussi en version grand flux lumineux pour une luminance accrue

Diagrammes photométriques

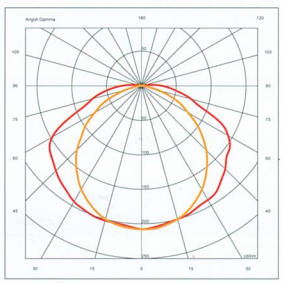

3W

Raccordement électrique

Les luminaires sont dotés de bornes électriques pour l'inhibition d'urgence. Pour garantir une installation de norme, l'interrupteur qui inhibe l'urgence est positionné de façon à ce qu'il soit seulement accessible au personnel autorisé.

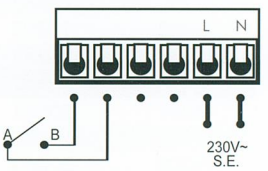

Interrupteur pour mode inhibition ou chevalet

Caractéristiques techniques

- Conformité à la norme CEI EN 60598-2-22
- Disponible avec trois niveaux de flux lumineux
- Possibilité d'installation avec boîtier d'encastrement type 506
- Installation possible sur surface inflammable
- Alimentation d'énergie 230 Volt
- Recharge complète en 24 heures
- Batterie Ni-Cd pour haute température
- Possibilité d'inhibition à distance de l'état de secours via la télécommande "Commander"
- Boîtier et diffuseur en matière plastique non feu CEI EN 60598-1

Accessoires

CODE: 99004

CODE: 92005

CODE: 99016

Fixation rapide

Le luminaire est predisposé pour la fixation et les connections électrique avec l'embase et est pourvu, outre les entrées prêtes à percer, également de trois entrées latérales pour tube de 16 mm. Le fond du luminaire contient le bornier pour les raccordements électriques, et l'embase du luminaire se place avec un mouvement pratique de déclenchement sans vis ni d'utilisation d'outils.

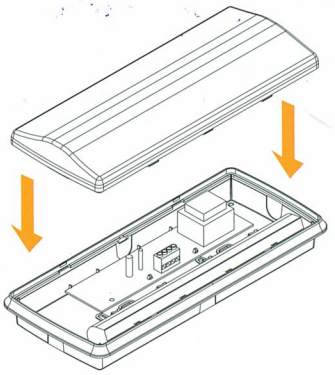

3 niveaux différents de flux lumineux

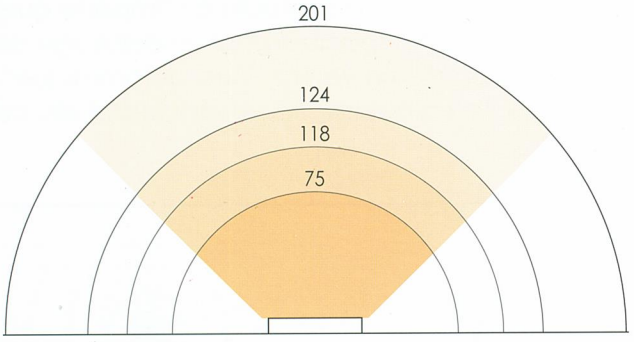

A= 260mm
B= 110mm
C= 56mm

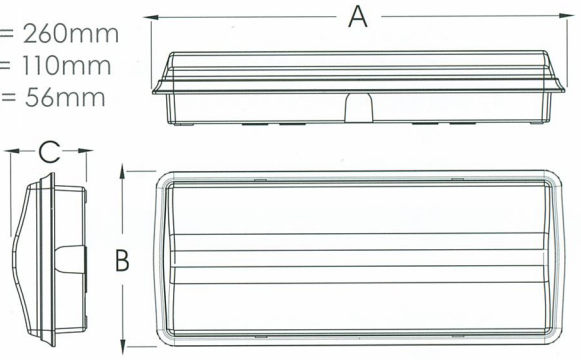

Basse:	75 lumens	Pour les espaces réduit comme par exemple les ascenseurs
Medium:	118 lumens	Pour la plupart des installations
Haute:	124/201 lumens	Même résultat qu'avec les grands luminaires

Nouveau pictogrammes Européen

FOX emploie les nouveaux symboles conforment aux normes.

91032

91031

91033

CODE	MODÈLE	LAMPE	AUTONOMIE	TYPE	FLUX EN SECOURS	BOÎTE	BATTERIE
FOX MODÈLE STANDARD							
72060	FOX	6W	1H	NP	60 LM	1/12	NI-CD 6V 0,6AH
72090	FOX	6W	1H	NP	90 LM	1/12	NI-CD 6V 1,3AH
72140	FOX	6W	1H	NP	140 LM	1/12	NI-CD 6V 1,8AH
72360	FOX	6W	3H	NP	60 LM	1/12	NI-CD 6V 1,8AH
72390	FOX	6W	3H	NP	90 LM	1/12	NI-CD 6V 2,4AH

Type NP = Non Permanent • Type P = Permanent